ਸਿੱਖਿਆ ਭਵਨ (ਪੰਜਾਬ ਸਕੂਲ ਸਿੱਖਿਆ ਬੋਰਡ) ਪੰਜਵੀ ਮੰਜਿਲ, ਬਲਾਕ-ਈ, ਫੇਜ਼-8, ਅਜੀਤਗੜ੍ਹ (ਮੋਹਾਲੀ)
ਫੋਨ ਨੰ: 0172-5212313, 5212359 ਫੈਕਸ ਨ: 0172-5212369, 5212370
ਈ-ਮੇਲ:dgsepunjab@gmail.com Website: ssapujab.org

ਵੱਲ

ਸਮੂਹ ਜਿਲ੍ਹਾ ਸਿੱਖਿਆ ਅਫਸਰ (ਐ.ਸਿੱ) (ਸੈ.ਸਿੱ)
ਪੰਜਾਬ।

ਮੀਮੋ ਨੰ: ਸਸਅ/ਸਿਵਲ ਵਰਕਸ/2014/ 2015719
ਮਿਤੀ, ਮੋਹਾਲੀ : 12-1-2015

ਵਿਸ਼ਾ :- ਸਰਵ ਸਿੱਖਿਆ ਅਭਿਆਨ ਅਥਾਰਟੀ ਅਧੀਨ ਸਾਲ 2014-15 ਦੌਰਾਨ ਹੋਣ ਵਾਲੇ ਸਿਵਲ ਵਰਕਸ ਦੇ ਕੰਮਾਂ ਲਈ ਸਪੈਸੀਫੀਕੇਸ਼ਨਜ/ ਦਿਸ਼ਾ ਨਿਰਦੇਸ਼।

1.0 ਉਪਰੋਕਤ ਵਿੱਸ਼ੇ ਵੱਲ ਧਿਆਨ ਦੇਣ ਦੀ ਖੇਚਲ ਕਰਨਾ ਜੀ।

2.0 ਉਪਰੋਕਤ ਵਿਸ਼ੇ ਸਬੰਧੀ ਸਰਵ ਸਿੱਖਿਆ ਅਭਿਆਨ ਦੇ ਵਾਧੂ ਕਲਾਸ ਰੂਮ ਅਤੇ ਹੋਰ ਸਿਵਲ ਵਰਕਸ ਦੇ ਕੰਮਾਂ ਦੀ ਉਸਾਰੀ ਲਈ ਸਪੈਸੀਫੀਕੇਸ਼ਨਜ/ਦਿਸ਼ਾ ਨਿਰਦੇਸ਼ਾ ਇਸ ਪੱਤਰ ਨਾਲ ਨੱਥੀ ਕਰਕੇ ਭੇਜੇ ਜਾਂਦੇ ਹਨ। ਕਿਸੇ ਵੀ ਸਕੂਲ ਵਿੱਚ ਉਸਾਰੀ ਦਾ ਕੰਮ ਸ਼ੁਰੂ ਕਰਨ ਤੋਂ ਪਹਿਲਾ ਸਬੰਧਤ ਕੰਮ ਦੀ ਡਰਾਇੰਗ ਅਤੇ ਸਪੇਸੀਫੀਕੇਸ਼ਨ ਨੂੰ ਚੰਗੀ ਤਰਾਂ ਵੇਖ ਸਮਝ ਲਿਆ ਜਾਵੇ।

3.0 ਕੰਮ ਨੂੰ ਸ਼ੁਰੂ ਕਰਨ ਤੋਂ ਪਹਿਲਾਂ ਅਤੇ ਕਰਦੇ ਸਮੇਂ ਜਿਲ੍ਹਿਆਂ ਵਿੱਚ ਤਾਇਨਾਤ ਉਪਮੰਡਲ ਇੰਜੀਨੀਅਰ/ ਬਲਾਕ ਜੇ.ਈ ਦੀ ਉਸਾਰੀ ਦੇ ਕੰਮਾਂ ਵਿੱਚ ਅਗਵਾਈ ਲਈ ਜਾਵੇ।

ਵਧੀਕ ਸਟੇਟ ਪ੍ਰਜੈਕਟ ਡਾਇਰੈਕਟਰ
ਸਰਵ ਸਿੱਖਿਆ ਅਭਿਆਨ ਅਥਾਰਟੀ
ਪੰਜਾਬ।

ਸਟੇਟ ਪ੍ਰੋਜੈਕਟ ਡਾਇਰੈਕਟਰ ਸਰਵ ਸਿੱਖਿਆ ਅਭਿਆਨ ਅਥਾਰਟੀ, ਪੰਜਾਬ।

ਸਿੱਖਿਆ ਭਵਨ (ਪੰਜਾਬ ਸਕੂਲ ਸਿੱਖਿਆ ਬੋਰਡ) ਪੰਜਵੀ ਮੰਜਿਲ, ਬਲਾਕ-ਈ, ਫੇਜ਼-8, ਅਜੀਤਗੜ੍ਹ (ਮੋਹਾਲੀ)
ਫੋਨ ਨੰ: 0172-5212313, 5212359 ਫੈਕਸ ਨ: 0172-5212369, 5212370
ਈ-ਮੇਲ:dgsepunjab@gmail.com Website: ssapujab.org

ਸਰਵ ਸਿੱਖਿਆ ਅਭਿਆਨ ਅਥਾਰਟੀ ਅਧੀਨ ਸਾਲ 2014-15 ਦੌਰਾਨ ਹੋਣ ਵਾਲੇ ਸਿਵਲ ਵਰਕਸ ਦੇ ਕੰਮਾਂ ਲਈ ਸਪੈਸੀਫਿਕੈਸ਼ਨਜ਼/ ਦਿਸ਼ਾ ਨਿਰਦੇਸ਼

ਸਰਵ ਸਿੱਖਿਆ ਅਭਿਆਨ ਅਧੀਨ ਸਿਵਲ ਵਰਕਸ ਦੇ ਕੰਮਾਂ ਲਈ ਜਾਰੀ ਕੀਤੀ ਰਾਸ਼ੀ ਹੇਠ ਅਨੁਸਾਰ ਵਰਤੀ ਜਾਵੇ।

ੳ) ਐਡੀਸ਼ਨਲ ਕਲਾਸਰੂਮ

1. ਕੁੱਲ ਲਾਗਤ 5.50 ਲੱਖ ਰੁਪਏ,
   ਕੁੱਲ ਰਕਬਾ 728.75 ਵਰਗ ਫੁਟ
   ਅੰਦਰੂਨੀ ਸਾਈਜ਼ 25'-0"x 20'-0"
   ਵਰਾਂਡਾ 6'-0" (ਬਾਹਰੀ ਸਾਈਜ)

2. **ਨੀਹਾਂ ਦੀ ਪੁਟਾਈ**

ਨੀਹਾਂ ਦੀ ਪੁਟਾਈ ਤਿੰਨ ਫੁੱਟ ਚੌੜੀ ਅਤੇ ਜ਼ਮੀਨ ਲੈਵਲ ਤੋਂ ਤਿੰਨ ਫੁੱਟ ਡੂੰਘੀ ਕੀਤੀ ਜਾਵੇ। ਵਰਾਂਡੇ ਦੀਆਂ ਕੰਧਾਂ ਦੀ ਪੁਟਾਈ ਡੇਢ ਫੁੱਟ ਚੌੜੀ ਅਤੇ ਡੇਢ ਫੁੱਟ ਡੂੰਘੀ ਕੀਤੀ ਜਾਵੇ। ਵਰਾਂਡੇ ਦੇ ਆਰ ਸੀ.ਸੀ . ਕਾਲਮ ਦੀ ਪੁਟਾਈ 4.5x4.5 ਫੁੱਟ ਚੌੜੀ ਅਤੇ 3 ਫੁੱਟ ਡੂੰਘੀ ਪੁੱਟੀ ਜਾਵੇ। ਜੇ ਹੇਠਲੀ ਜਮੀਨ ਭਰਤੀ ਵਾਲੀ ਹੋਵੇ ਤਾਂ ਡੂੰਘਾਈ ਵੱਧ ਕੀਤੀ ਜਾਵੇ ਅਤੇ ਨੀਂਹ ਸਖਤ ਜਗ੍ਹਾ ਤੇ ਹੀ ਰੱਖੀ ਜਾਵੇ।

3. **ਸੀਮਿੰਟ ਕੰਕਰੀਟ 1:8:16**

ਕਮਰੇ ਦੀਆਂ ਦੀਵਾਰਾਂ ਅਤੇ ਕਾਲਮਾਂ ਥੱਲੇ 9 ਇੰਚ ਮੋਟੀ ਕੰਕਰੀਟ 1:8:16 ਦੀ ਰੇਸ਼ੋ ਵਿੱਚ ਇੱਕ ਹਿੱਸਾ ਸੀਮਿੰਟ , 8 ਹਿੱਸੇ ਰੇਤਾ ਅਤੇ 16 ਹਿੱਸੇ 40 mm ਗੇਜ ਪੱਥਰ (ਗਟਕਾ) ਰਲਾ ਕੇ ਪਾਈ ਜਾਵੇ ਅਤ ਚੰਗੀ ਤਰ੍ਹਾਂ ਦੁਰਮਟ ਨਾਲ ਕੁਟਾਈ ਕੀਤੀ ਜਾਵੇ। ਸਾਰੇ ਕੰਮ ਆਈ.ਐਸ.ਆਈ. ਮਾਰਕਾ ਸੀਮਿੰਟ ਦੀ ਵਰਤੋਂ ਕੀਤੀ ਜਾਵੇ। ਵਾਟਰ ਲੈਵਲ ਕਰਕੇ ਰੋੜੀ ਦਾ ਲੈਵਲ ਸਮਤਲ ਕੀਤਾ ਜਾਵੇ। ਇਹ ਸੀਮਿੰਟ ਕੰਕਰੀਟ 2 ਤੈਹਾਂ ਵਿਚ ਪਾਉਣੀ ਹੈ।

4. **ਨੀਹਾਂ ਵਿੱਚ ਇੱਟਾਂ ਦੀ ਚਿਣਾਈ**

ਨੀਹਾਂ ਵਿੱਚ 1:7 ਸੀਮਿੰਟ , ਰੇਤ ,ਮਸਾਲੇ ਨਾਲ ਇੱਟਾਂ ਦੀ ਚਿਣਾਈ ਡੀ.ਪੀ.ਸੀ ਬੀਮ ਤੱਕ ਅਤੇ ਉਸਤੋਂ ਉਪਰ 1:6 ਮਸਾਲੇ ਵਿੱਚ ਕੀਤੀ ਜਾਵੇ ਅਤੇ ਸਿਰਫ ਅੱਵਲ ਦਰਜੇ ਦੀਆਂ ਇੱਟਾਂ ਹੀ ਵਰਤੀਆਂ ਜਾਣ ਜਿਨ੍ਹਾਂ ਦੀ ਕੰਪਰੈਸਿਵ ਸਟ੍ਰੈਂਥ 105 ਕਿੱਲੋਗ੍ਰਾਮ ਪ੍ਰਤੀ ਵਰਗ ਸੈਂਟੀਮੀਟਰ ਹੋਣੀ ਚਾਹੀਦੀ ਹੈ। ਇੱਟਾਂ ਵਰਤਣ ਤੋਂ ਪਹਿਲਾਂ ਉਨ੍ਹਾਂ ਦੀ ਚੰਗੀ ਤਰ੍ਹਾਂ ਤਰਾਈ ਕੀਤੀ ਜਾਵੇ ਅਤੇ ਬਾਅਦ ਵਿੱਚ ਵੀ ਤਰਾਈ ਦਾ ਧਿਆਨ ਰੱਖਿਆ ਜਾਵੇ।ਚਿਣਾਈ ਵਿੱਚ ਤਿੰਨ ਇੱਟਾਂ ਦਾ ਇੱਕ ਇੱਕ ਰਦਾ, ਢਾਈ ਇੱਟ ਦਾ ਇੱਕ ਰਦਾ, ਦੋ ਇੱਟਾਂ ਦੇ ਦੋ ਰਦੇ,

ਡੇਢ ਇੱਟ ਦੇ ਦੋ ਰਦੇ ਅਤੇ ਬਾਕੀ 9 ਇੰਚ ਦੀ ਚਿਣਾਈ ਕੀਤੀ ਜਾਵੇ। ਇੱਟ ਦੀ ਕਿਸ਼ਤੀ ਉਪਰ ਵੱਲ ਰੱਖੀ ਜਾਵੇ ਤਾਂ ਜੋ ਮਸਾਲੇ ਨਾਲ ਚੰਗੀ ਤਰ੍ਹਾਂ ਭਰੀ ਜਾ ਸਕੇ।

5. **ਆਰ.ਸੀ.ਸੀ ਕਾਲਮ**

1:1 ½ :3 ਰੇਸ਼ੋ ਵਿੱਚ ਆਰ.ਸੀ.ਸੀ ਕਾਲਮ ਨਕਸ਼ੇ ਮੁਤਾਬਿਕ ਪੰਜ ਸੂਤ ਦੇ ਚਾਰ ਸਰੀਏ ਮੇਨ ਅਤੇ 2 1/2 ਸੂਤ ਦੇ ਰਿੰਗ 8 ਸੈਂਟਰ ਤੋਂ ਸੈਂਟਰ ਅਤੇ ਹੇਠਾਂ ਤਿੰਨ ਸੂਤ ਦੇ ਸਰੀਏ 8 ਇੰਚ ਸੈਂਟਰ ਤੋਂ ਸੈਂਟਰ ਦੋਵੇਂ ਪਾਸੇ ਜਾਲ ਪਾ ਕੇ 4x4 ਫੁੱਟ ਦੀ ਚੌਕੀ ਬਣਾ ਕੇ ਭਰੇ ਜਾਣ। ਆਈ.ਐਸ.ਆਈ. ਮਾਰਕ ਯੁਕਤ ਸਟੀਲ ਦੀ ਹੀ ਵਰਤੋਂ ਕੀਤੀ ਜਾਵੇ। ਕਾਲਮ ਗੋਲਾਕਾਰ ਵੀ ਬਣਾਏ ਜਾ ਸਕਦੇ ਹਨ। ਸੀਮਿੰਟ ਕੰਕਰੀਟ ਵਿੱਚ ਪਾਣੀ ਪਾਉਣ ਤੋਂ 30 ਮਿੰਟਾਂ ਦੇ ਅੰਦਰ-ਅੰਦਰ ਕੰਕਰੀਟ ਲੇਅ ਕਰ ਦਿੱਤੀ ਜਾਵੇ। ਸਰੀਆ ਟੀ.ਐਮ.ਟੀ ਆਈ.ਐਸ.ਆਈ ਮਾਰਕਾ ਹੋਵੇ। ਇੱਟਾਂ ਜਾਂ ਫੱਟਿਆਂ ਦੀ ਕੱਚੀ ਸਟਰਿੰਗ ਦੀ ਵਰਤੋਂ ਨਾ ਕੀਤੀ ਜਾਵੇ ਕੇਵਲ ਸਟੀਲ ਸਟਰਿੰਗ ਦੀ ਵਰਤੋਂ ਕੀਤੀ ਜਾਵੇ।

6. **ਫਰਸ਼ ਲੈਵਲ ਬੀਮ (Plinth Beam 9"x9"):**

ਸਾਰੀਆਂ ਕੰਧਾਂ ਉੱਪਰ ਆਰ.ਸੀ.ਸੀ 1:2:4 ਬੀਮ 4 ਸਰੀਏ 12mm ਅਤੇ ਰਿੰਗ 8mm ਛੇ ਇੰਚ ਸੈਂਟਰ ਤੋਂ ਸੈਂਟਰ ਵਾਟਰ ਪਰੂਫ ਕੰਪਾਊਂਡ ਪਾ ਕੇ ਬੀਮ ਪਾਈ ਜਾਵੇ। ਦੋਨੋਂ ਦਰਵਾਜ਼ਿਆਂ ਦੇ ਥੱਲੇ ਇਸਦਾ ਲੈਵਲ ਡੇਢ ਇੰਚ ਘੱਟ ਰੱਖਿਆ ਜਾਵੇ।

7. **ਦਰਵਾਜ਼ਿਆਂ ਅਤੇ ਖਿੜਕਿਆਂ ਦੀਆਂ ਚੌਖਟਾਂ**

ਇਹ ਸੀ.ਆਰ.ਸੀ. ਸੀਟ (steel) 18 guage ਸਮੇਤ ਬੈਰੇ, ਕਬਜੇ ਸਿੰਗਲ ਰਿਬੇਟ ਦੀਆਂ ਤਿਆਰ ਕਰਵਾਈਆਂ ਜਾਣ ਅਤੇ ਫਿਕਸ ਕਰਨ ਤੋਂ ਪਹਿਲਾਂ ਉਹਨਾਂ ਵਿੱਚ 1:3:6 ਕੰਕਰੀਟ ਭਰੀ ਜਾਵੇ। ਗਰਿੱਲਾਂ ਐਮ.ਐਸ. ਚੌਰਸ ਸਰੀਆ 12mm ਅਤੇ ਫਰੇਮ 20 mm x 5mm ਮੋਟੀ ਫਲੈਟ ਦੀ ਹੋਵੇ ਅਤੇ ਇਹ ਚੌਖਟਾਂ ਦੇ ਨਾਲ ਹੀ ਵੈਲਡ ਕੀਤੀ ਜਾਵੇ। ਚੋਗਾਠ ਦਾ ਸਾਈਜ਼ 151 mm x 60mm ਹੋਵੇਗਾ। ਇਹ ਚੁਗਾਠਾਂ ਸਿੰਗਲ ਰਬੇਟ ਦੀਆਂ ਹੋਣਗੀਆਂ ਚੁਗਾਠਾਂ ਦਾ ਕੋਈ ਹਿੱਸਾ ਸੀਮਿੰਟ ਕੰਕਰੀਟ ਤੋਂ ਖਾਲੀ ਨਹੀਂ ਹੋਣਾ ਚਾਹੀਦਾ। ਨੱਥੀ ਡਰਾਇੰਗ ਅਨੁਸਾਰ ਪਿਛਲੀ ਖਿੜਕੀ ਦਾ ਭਾਰ 107 ਕਿਲੋ ਅਤੇ ਅਗਲੀ ਖਿੜਕੀ ਦਾ ਭਾਰ 78 ਕਿਲੋ ਅਤੇ ਦਰਵਾਜੇ ਦਾ ਭਾਰ 30 ਕਿਲੋ ਹੋਵੇਗਾ। ਅੰਡਰ ਸਾਈਜ, ਅੰਡਰ ਵੇਟ ਖਿੜਕੀਆਂ ਲਗਾਉਣ ਦੀ ਇਜ਼ਾਜ਼ਤ ਨਹੀਂ ਹੈ ਅਜਿਹੀ ਸੂਰਤ ਵਿੱਚ ਸਕੱਤਰ ਦੇ ਖਰਚੇ ਤੇ ਇਹ ਤਬਦੀਲੀ ਕੀਤੀ ਜਾਵੇ ਦਰਵਾਜੇ ਅਤੇ ਖਿੜਕੀਆਂ ਦੀ ਡਰਾਇੰਗ ਨੂੰ ਚੰਗੀ ਤਰ੍ਹਾਂ ਸਮਝ ਲਿਆ ਜਾਵੇ।

8. **ਫਰਸ਼ ਲੈਵਲ ਤੋਂ ਉਪੱਰ ਇੱਟਾਂ ਦੀ ਚਿਣਾਈ**

ਆਰ.ਸੀ.ਸੀ ਪਲਿੰਥ ਬੀਮ ਪਾ ਕੇ ਉਸ ਉੱਪਰ ਇੱਟਾਂ ਦੀ ਚਿਣਾਈ 1:6 ਮਸਾਲੇ ਵਿੱਚ ਫਰਸ਼ ਤੋਂ 10 ਫੁੱਟ 6 ਇੰਚ ਕੀਤੀ ਜਾਵੇ। ਛੱਤ ਤੋਂ ਪਿੱਛੋਂ ਆਰ.ਬੀ.ਸੀ ਉੱਪਰ ਡੇਢ ਫੁੱਟ ਉੱਚਾ ਪੈਰਾਪਿਟ (ਬਨੇਰਾ) ਬਣਾਇਆ ਜਾਵੇ।

9. **ਆਰ.ਸੀ.ਸੀ ਲਿੰਟਲ ਸੈਕਸ਼ਨ K-K (Door window level s/ 8'-3" s)**

ਸਾਰੀਆਂ ਦੀਵਾਰਾਂ ਤੇ ਚਾਰੇ ਪਾਸੇ ਦੀਵਾਰਾਂ ਉੱਪਰ 9"x9" ਦਾ ਬੀਮ 12mm ਦੇ ਚਾਰ ਸਰੀਏ ਅਤੇ ਰਿੰਗ 8mm ਦੇ 6" C/c ਤੇ ਪਾਏ ਜਾਣ। ਵਰਾਂਡੇ ਵਿੱਚ 9"x12" ਆਰ.ਸੀ.ਸੀ ਬੀਮ ਨਕਸ਼ੇ ਮੁਤਾਬਿਕ

ਸਰੀਆ ਬੰਨ੍ਹ ਕੇ 1:1$^{1/2}$:3 ਸੀਮਿੰਟ ਕੰਕਰੀਟ ਪਾਈ ਜਾਵੇ। ਖਿੜਕੀਆਂ ਦੇ ਲਿੰਟਲ ਵਿੱਚ 2 ਸਰੀਏ 4 ਸੂਤ ਦੇ ਵਾਧੂ ਕਰੈਂਕ ਬਣਾਕੇ ਦਰਵਾਜੇ ਵਿੱਚ ਇੱਕ ਸਰੀਆ 12mm ਦਾ ਵਾਧੂ ਕਰੈਂਕ ਬਣਾ ਕੇ ਅਤੇ ਵਰਾਂਡੇ ਦੇ ਲਿੰਟਲ ਵਿੱਚ 16mm ਸੂਛ ਦੇ 5 ਹੇਠਾਂ ਜਿੰਨਾਂ ਵਿੱਚ 2 ਕਰੈਂਕ ਅਤੇ ਉਪਰ 12mm ਦੋ ਸਰੀਏ ਨਕਸ਼ੇ ਮੁਤਾਬਿਕ ਪਾਏ ਜਾਣ। ਰਿੰਗ 2 ਸੂਤ ਸਰੀਏ ਦੇ 6 ਇੰਚ ਸੈਂਟਰ ਤੋਂ ਸੈਂਟਰ ਪਾਇਆ ਜਾਵੇ। ਨਕਸ਼ੇ ਮੁਤਾਬਿਕ ਸਰੀਏ ਕਰੈਂਕ ਕਰਕੇ ਪਾਏ ਜਾਣ। ਖਿੜਕੀਆਂ ਦੇ ਛੇਝੇ ਵਾਸਤੇ ਸਰੀਆ ਨਕਸ਼ੇ ਅਨੁਸਾਰ ਬੀਮ ਵਿੱਚੋਂ ਹੀ ਬਾਹਰ ਵਧਾਇਆ ਜਾਵੇ। ਸਨਸੇਂਡ ਦੀ ਕੰਕਰੀਟ ਬੀਮ ਦੇ ਨਾਲ ਹੀ ਭਰੀ ਜਾਵੇ ਅਤੇ ਸੇਡ ਦਾ ਸਾਈਜ਼ 7 ਫੁੱਟ 6 ਇੰਚ x 1 ਫੁੱਟ 6 ਇੰਚ x ਸਾਢੇ 4 ਇੰਚ + 3 ਹੋਣਾ ਚਾਹੀਦਾ ਹੈ।

10. ਬਜਰੀ ਅਤੇ ਰੇਤਾ

ਕੰਕਰੀਟ ਵਿੱਚ ਬਰਜਰੀ ½ ਇੰਚ ਅਤੇ 3/8" ਇੰਚ ਮਿਕਸ ਕਰਕੇ ਵਰਤੀ ਜਾਵੇ। ਰੇਤਾ ਸੀਮਿੰਟ ਕਨਕਰੀਟ ਵਿੱਚ ਪਠਾਨਕੋਟ ਸੈਂਡ ਅਤੇ ਚਿਨਾਈ/ਪਲਸਤਰ ਵਿੱਚ ਨਹਿਰੀ/ ਦਰਿਆਈ ਰੇਤੇ ਦੀ ਵਰਤੋਂ ਕੀਤੀ ਜਾਵੇ।

11. ਦੀਵਾਰਾਂ ਦੇ ਉੱਪਰ ਪਲਾਸਟਰ ਕਰਨਾ

ਸਲੈਬ ਪਾਉਣ ਤੋਂ ਪਹਿਲਾਂ ਕੰਧਾਂ ਉੱਪਰ 10mm ਮੋਟਾ 1:3 ਸੀਮਿੰਟ ਪਲਸਤਰ ਕੀਤਾ ਜਾਵੇ।

12. ਆਰ.ਸੀ.ਸੀ ਸਲੈਬ

ਆਰ.ਸੀ.ਸੀ ਸਲੈਬ ਦੀ ਤਰਾਈ 15 ਦਿਨ ਜਰੂਰ ਕੀਤੀ ਜਾਵੇ ਅਤੇ 4-5 ਦਿਨ ਇਸ ਨੂੰ ਡਰਾਈ ਅਪ ਹੋਣ ਦਿਤਾ ਜਵੇ ਇਸ ਤਰਾਂ ਕਲ ਮਿਲਾ ਕੇ ਸਲੈਬ ਪੈਣ ਵਾਲੇ ਦਿਨ ਤੋਂ ਲੈ ਕੇ ਸ਼ਟਰਿੰਗ ਕਰੀਬ 21 ਦਿਨਾਂ ਤੋਂ ਪਹਿਲਾਂ ਨਾਂ ਖੋਲੀ ਜਾਵੇ। ਇਹ ਸਲੈਬ ਆਪਣੀ ਪੂਰੀ ਸਟਰੈਂਥ 28 ਦਿਨਾਂ ਵਿਚ ਫੜਦਾ ਹੈ ਇਸ ਲਈ ਸਲੈਬ ਪਾਉਣ ਵਾਲੇ ਦਿਨ ਤੋਂ ਲੈ ਕੇ 28 ਦਿਨਾਂ ਬਾਅਦ ਹੀ ਟਾਈਲ ਟਰੇਸਿੰਗ ਦਾ ਕੰਮ ਸ਼ੁਰੂ ਕੀਤਾ ਜਾਵੇ।

13. ਛੱਤ ਦੀ ਕੰਕਰੀਟ

ਸਰੀਆ ਬੰਨ੍ਹਣ ਦਾ ਕੰਮ ਛੱਤ ਪਾਉਣ ਤੋਂ ਇੱਕ ਦਿਨ ਪਹਿਲਾਂ ਮੁਕੰਮਲ ਕਰ ਲਿਆ ਜਾਵੇ ਅਤੇ ਕੰਕਰੀਟ 1:1 1/:3 ਰੇਸ਼ੋ (ਇੱਕ ਹਿੱਸਾ ਸੀਮਿੰਟ, ਡੇਢ ਹਿੱਸਾ ਪਠਾਨਕੋਟ ਰੇਤਾ ਅਤੇ ਤਿੰਨ ਹਿੱਸੇ ਬਜਰੀ)ਵਿੱਚ ਮਿਕਸਚਰ ਨਾਲ ਪਾਈ ਜਾਵੇ। ਵਾਈਬਰੇਟਰ ਦੀ ਵਰਤੋਂ ਜ਼ਰੂਰ ਕੀਤੀ ਜਾਵੇ। ਕੰਕਰੀਟ ਵਿੱਚ ਪਾਣੀ ਦੀ ਵਰਤੋਂ ਘੱਟ ਤੋਂ ਘੱਟ ਕੀਤੀ ਜਾਵੇ। ਕੰਕਰੀਟ ਦੀ ਸਲੈਬ ਲੇਅ ਕਰਨ ਦੀ ਤਾਰੀਖ ਜ਼ਰੂਰ ਲਿਖੀ ਜਾਵੇ ਅਤੇ ਇਸਦੀ ਕਿਊਰਿੰਗ (ਤਰਾਈ) ਘੱਟ ਤੋਂ ਘੱਟ ਦੋ ਹਫਤੇ ਜ਼ਰੂਰ ਕੀਤੀ ਜਾਵੇ। ਸੀਮਿੰਟ ਕੰਕਰੀਟ ਵਿੱਚ ਪਾਣੀ ਪਾਉਣ ਤੋਂ 30 ਮਿੰਟਾਂ ਦੇ ਅੰਦਰ ਅੰਦਰ ਕੰਕਰੀਟ ਲੇਅ ਕਰ ਦਿੱਤੀ ਜਾਵੇ। ਕੰਕਰੀਟ ਬੱਠਲਾ ਨਾਂਲ ਲੇਅ ਕੀਤੀ ਜਾਵੇ। ਰੇਹੜੀ ਦੀ ਵਰਤੋਂ ਬਿਲਕੁਲ ਨਹੀਂ ਕਰਨੀ। ਜਿਲ੍ਹੇ ਦੇ ਐਸ.ਡੀ.ਓ/ਜੇ.ਈ ਪਾਸੋ ਚੈਕ ਕਰਵਾਕੇ ਹੀ ਸਲੈਬ ਦੀ ਕੰਕਰੀਟਿੰਗ ਸ਼ੁਰੂ ਕੀਤੀ ਜਾਵੇ। ਡਾਊਨ ਬੀਮ ਦੀ ਡੂੰਘਕ 12" ਅਤੇ ਚੌੜਾਈ 9" ਰੱਖੀ ਜਾਵੇ।

14. ਪਲਸਤਰ ਦਾ ਕੰਮ

ਕੰਧਾਂ ਉੱਪਰ ਪਲਸਤਰ ਦਾ ਕੰਮ 1:4 ਮਸਾਲੇ ਵਿੱਚ ਕੀਤਾ ਜਾਵੇ ਅਤੇ ਜਿੱਥੇ ਕੰਕਰੀਟ ਅਤੇ ਚਿਣਾਈ ਦਾ ਜੋੜ ਹੋਵੇ, ਉਥੇ ਗਰੂਵ (ਝਿਰੀ) ਜ਼ਰੂਰ ਲਾਈ ਜਾਵੇ। ਦੋ ਝਿਰੀਆਂ ਡੀ.ਪੀ.ਸੀ ਬੀਮ, ਦੋ ਝਿਰੀਆਂ ਡੋਰ ਲੈਵਲ

ਬੀਮ ਅਤੇ ਦੋ ਝਿਰੀਆਂ ਸਲੈਬ ਬੀਮ ਬਿਲਡਿੰਗ ਦੇ ਬਹਾਰਵਾਰ ਮਾਰਨੀਆਂ ਹਨ।ਵਰਟੀਕਲ ਪਿੱਲਰ ਦੀਆਂ ਝਿਰੀਆਂ ਵੀ ਮਾਰੀਆਂ ਜਾਣ। ਨਹਿਰੀ/ਦਰਿਆਈ ਰੇਤਾ ਛਾਣ ਕੇ ਹੀ ਪਲਸਤਰ ਦਾ ਕੰਮ ਕੀਤਾ ਜਾਵੇ।

15. ਟਾਈਲ ਟੈਰੇਸਿੰਗ

ਛੱਤਾਂ ਉਪਰ ਠੰਡੀ ਲੁੱਕ ਦੇ ਦੋ ਕੋਟ 1.65 ਕਿੱਲੋ ਪ੍ਰਤੀ ਸਕਵੇਅਰ ਮੀਟਰ ਦੇ ਹਿਸਾਬ ਨਾਲ ਕੀਤੇ ਜਾਣ ਅਤੇ 1 ਇੰਚ ਗਾਰਾ ਅਤੇ 3 ਇੰਚ ਮਿੱਟੀ ਅਤੇ ਦੂਜੀ ਲੇਅਰ 1 ਇੰਚ ਗਾਰੇ ਉੱਪਰ ਪਾ ਕੇ ਪ੍ਰੌਪਰ ਢਾਲ ਬਣਾ ਕੇ ਟਾਈਲਾਂ ਦਾ ਫਰਸ਼ ਲਾਇਆ ਜਾਵੇ।ਜੋੜ 1:4 ਮਸਾਲੇ ਨਾਲ ਭਰੇ ਜਾਣ। ਇਸ ਕੰਮ ਨੂੰ ਪਹਿਲ ਦੇ ਅਧਾਰ ਤੇ ਕੀਤਾ ਜਾਵੇ। ਤਾਂ ਜ਼ੋ ਬਰਸਾਤ ਜਾਂ ਮੌਸਮ ਦੇ ਬਦਲਾਓ ਕਾਰਨ ਆਰ.ਸੀ.ਸੀ ਸਲੈਬ ਨੂੰ ਕੋਈ ਨੁਕਸਾਨ ਨਾ ਹੋਵੇ। ਪਾਣੀ ਦੀ ਢਾਲ ਮਿੱਟੀ ਵਿੱਚ ਬਣਾਈ ਜਾਵੇ ਪਰਨਾਲੇ ਵਾਲੇ ਪਾਸੇ 3 ਇੰਚ ਅਤੇ ਦੂਜੇ ਪਾਸੇ 5 ਇੰਚ ਮਿੱਟੀ ਪਾਈ ਜਾਵੇ।

16. ਫਰਸ਼ conglomerate flooring

ਧਰਤੀ ਨੂੰ ਪਧਰਾ ਕਰਕੇ ਇਸ ਉਪਰ 4 ਇੰਚ ਰੇਤ ਵਸ਼ਾਈ ਜਾਵੇ ਇਸ ਉਪਰ 4 ਇੰਚ ਕੰਕਰੀਟ 1:8:16 ਮਿਕਸ ਕਰਕੇ ਵਸਾਈ ਜਾਵੇ ਫਿਰ **40mm** ਚੌੜਾਈ **4mm** ਮੋਟਾਈ ਗਲਾਸ ਸਟਰਿਪਸ ਦੇ ਖਾਨੇ ਬਣਾਏ ਜਾਣ ਇੰਨਾਂ ਚਿ 40mm ਸੀਮਿੰਟ ਕੰਕਰੀਟ $1:1^{1/2}$ ਵਸ਼ਾਈ ਜਾਵੇ। ਇਸ ਉਪਰ 1:50mm neat cement floating ਕੀਤਾ ਜਾਵੇ।

17. ਦਰਵਾਜ਼ੇ

ਦਰਵਾਜ਼ੇ 2 ਨੰਬਰ ਆਕਾਰ 3'-6" x 6'-9" ਸੌਲਿਡ ਫਲੱਸ਼ ਡੋਰ 35 ਐਮ.ਐਮ ਥਿੱਕ ਫੈਕਟਰੀ ਮੇਡ ਦੇ ਲਗਾਏ ਜਾਣ ਅਤੇ ਉਪਰ 1'-6" ਰੋਸ਼ਨਦਾਨ ਵਿੱਚ ਗਰਿਲ ਅਤੇ ਸ਼ੀਸ਼ਾ ਲਾਇਆ ਜਾਵੇ।

18. ਖਿੜਕਿਆਂ ਅਤੇ ਰੌਸ਼ਨਦਾਨ

ਐਡੀਸ਼ਨਲ ਕਲਾਸਰੂਮ ਲਈ 2 ਨੰਬਰ ਖਿੜਕਿਆਂ ਆਕਾਰ **6'x5'3"** ਅਤੇ ਵਰਾਂਡੇ ਵਿੱਚ 2 ਖਿੜਕੀਆਂ 4ਘ3ੋ'ਤੇ ਦੀਆਂ pressed steel ਵਿੱਚ ਲੋਹੇ ਦੇ **2'x1'** ਕਾਲਰ ਪਾਈਪ ਪੱਲੇ ਲਗਾਏ ਜਾਣ ਅਤੇ ਟੀ-ਸੈਕਸ਼ਨ ਵੈਲਡ ਕਰਕੇ ਸ਼ੀਸ਼ੇ ਦਾ ਸਾਇਜ਼ ਆਮ ਮੁਤਾਬਕ ਕੀਤਾ ਜਾਵੇ ਤਾਂ ਜ਼ੋ ਸ਼ੀਸ਼ੇ ਟੁੱਟਣ ਦੀ ਸੁਰਤ ਵਿੱਚ ਘੱਟ ਲਾਗਤ ਤੇ ਸ਼ੀਸ਼ਾਂ ਬਦਲਿਆ ਜਾ ਸਕੇ ਅਤੇ ਰੋਸ਼ਨੀ ਆ ਸਕੇ। ਚੋਗਾਠ ਦਾ ਸਾਈਜ਼ **151mmx 60mm** ਦਾ ਹੋਵੇਗਾ ਇਹ ਚੁਗਾਠ ਸਿੰਗਲ ਰਬੇਟ ਦੀ ਹੋਵੇਗੀ ਸਕੂਲਾਂ ਵਿੱਚ ਸ਼ੀਸ਼ੇ ਆਮ ਤੌਰ ਤੇ ਟੁੱਟਦੇ ਹਨ ਇਸ ਲਈ ਖਿੜਕੀਆਂ ਦੇ ਬਾਹਰ **1'x1'** 16 ਗੇਜ਼ ਦੀ ਵਿਲਡਮੈਸ਼ ਲਗਾਈ ਜਾਵੇ ਅਤੇ ਇਹ ਵਿਲਡਮੈਸ਼ ਖਿੜਕੀ ਦੀ ਚੁਗਾਠ ਅਤੇ **12.5 mm** ਚੋਰਸ ਸਰੀਏ ਗਰਿੱਲ ਨਾਲ ਵਖਵਾ ਪਾ ਕੇ ਵੈਲਡ ਕੀਤੀ ਜਾਵੇ।

19. ਸੀ.ਆਈ.ਜਾਂ ਪੀ.ਵੀ.ਸੀ ਹੈਵੀ ਡਿਊਟੀ ਪਾਈਪ

ਛੱਤ ਤੇ ਪਾਣੀ ਦੇ ਨਿਕਾਸ ਲਈ ਦੋ,6" ਇੰਚ , ਡਰਾਇਆ ਦੀਆਂ ਪੀ.ਵੀ.ਸੀ. ਪਾਈਪਾਂ (ਪਰਨਾਲਾ) ਲਗਾਇਆ ਜਾਵੇ। ਟੌਪ ਖੁਰਾ **2'x2'** ਫੁੱਟ ਅਤੇ ਹੇਠਲਾ ਖੁਰਾ **4'x2'** ਤੇ ਫੁੱਟ ਬਣਾਇਆ ਜਾਵੇ। ਛੱਤ ਉਪਰ ਲੁੱਕ ਪਾਉਣ ਤੋਂ ਪਹਿਲਾਂ ਪੈਰਾਪਿੱਟ ਦੇ ਨਾਲ ਨਾਲ 1:2:4 ਕੰਕਰੀਟ ਦਾ 4 ਇੰਚ ਡਾਇਆ ਚੋਥਾਈ ਆਕਾਰ ਦਾ ਗੋਲਾ ਬਣਾਇਆ ਜਾਵੇ।

20. ਰੈਂਪ

ਰੈਂਪ ਦੀ ਚੌੜਾਈ 4 ਫੁੱਟ ਅਤੇ ਸਲੋਪ/ਢਾਲ 1:12, ਹੈਂਡ ਰੇਲ 2.75 ਫੁੱਟ ਉੱਚੀ 40mm ਪਾਈਪ ਦੇ ਉੱਪਰ 40mm ਜੀ.ਆਈ ਪਾਈਪ ਡਬਲ ਰੇਲਿੰਗ ਨਕਸ਼ੇ ਮੁਤਾਬਿਕ ਅਤੇ ਫਰਸ਼ 250x250mm ਸਾਈਜ਼ ਦੀਆਂ 20mm ਮੋਟੀਆਂ ਐਂਟੀ ਸਕਿਰਟ ਟਾਈਲਾਂ ਦਾ ਲਾਇਆ ਜਾਵੇ। ਜੇਕਰ ਜ਼ਮੀਨੀ ਪੱਧਰ ਤੋਂ ਫਰਸ਼ ਦੀ ਉਚਾਈ 1 ਫੁੱਟ ਹੈ ਤਾਂ ਰੈਂਪ ਦੀ ਲੰਬਾਈ 12 ਫੁੱਟ ਹੋਵੇਗੀ ਜੇਕਰ ਫਰਸ਼ ਦੀ ਉਚਾਈ ਡੇਢ ਫੁੱਟ ਹੋਵੇਗੀ ਤਾਂ ਰੈਂਪ ਦੀ ਲੰਬਾਈ 18 ਫੁੱਟ ਹੋਵੇਗੀ।

21. ਆਇਅਲ ਬਾਊਂਡ ਡਿਸਟੈਂਪਰ

ਕਮਰੇ ਅੰਦਰ ਦੀਵਾਰਾਂ ਅਤੇ ਛੱਤ ਦਾ ਹੇਠਲਾ ਹਿੱਸਾ ਸਮੇਤ ਬੀਮ ਸਾਈਡ ਤੇ ਰੇਗਮਾਰ ਲਾਕੇ ਆਈ.ਐਸ.ਆਈ ਮਾਰਕਾ ਕੰਪਨੀ ਦੀ ਰੈਡੀਮੇਡ ਪੁੱਟੀ ਦੀ ਫਿਲਿੰਗ ਕਰਕੇ ਦੋ ਕੋਟ ਆਇਲ ਬਾਊਂਡ ਡਿਸਟੈਂਪਰ ਪੇਲ ਕਰੀਮ ਦੇ (ਆਈ.ਐਸ.ਆਈ ਮਾਰਕਾ ਕੰਪਨੀ) ਦੇ ਕੀਤੇ ਜਾਣ। ਕਲਾਸ ਰੂਮ ਦੇ ਬਾਹਰਵਾਰ ਬੀਮ ਪੋਰਸ਼ਨ ਵਿੱਚ ਬਰਾਊਨ ਅਤੇ ਬਾਕੀ ਵਿੱਚ ਪੇਲ ਕਰੀਮ ਰੰਗ ਕੀਤਾ ਜਾਵੇ। ਦਰਵਾਜੇ ਅਤੇ ਖਿੜਕੀਆ ਦਾ ਰੰਗ ਸਮੋਗਰੇ ਜਾਂ ਗੋਲਡਨ ਬਰਾਊਲ ਕੀਤਾ ਜਾਵੇ।

22. ਪੇਂਟ

ਦਰਵਾਜੇ ਅਤੇ ਖਿੜਕਿਆਂ ਨੂੰ ਰੇਗਮਾਰ ਲਾ ਕੇ ਵਾਈਟ ਲੈਂਡ ਲਿਨਸੀਡ ਆਇਲ, ਵਾਰਨਿਸ਼,ਚਾਕ ਮਿੱਟੀ ਨਾਲ ਫਿਲਿੰਗ ਕਰਕੇ ਪ੍ਰਾਈਮਰ ਏਸ਼ੀਅਨ, ਨੈਰੋਲੈਕ ਆਦਿ ਕੰਪਨੀ ਦੇ ਕਰਕੇ ਆਈ.ਐਸ.ਆਈ. ਮਾਰਕਾ ਪੇਂਟ ਦੇ ਦੋ ਕੋਟ ਕੀਤੇ ਜਾਣ। ਪ੍ਰਾਈਮਰ ਕਰਨ ਤੋਂ ਪਹਿਲਾ ਦਰਵਾਜੇ ਤੇ ਪੇਂਟ ਪੁੱਟੀ ਦੀ ਵਰਤੋਂ ਕਰਕੇ ਸਰਫਿਸ ਬਿਲਕੁੱਲ ਸਮੂਥ ਕੀਤੀ ਜਾਵੇ।

23. ਪਲਿੰਥ ਪ੍ਰੋਟੈਕਸ਼ਨ

ਪਲਿੰਥ ਪ੍ਰੋਟੈਕਸ਼ਨ 2.50 ਫੁੱਟ ਚੌੜੀ ਪ੍ਰੀ-ਕਾਸਟ ਚੱਕਰਡ ਟਾਈਲਾਂ 20mm thick/3" thick PCC 1:1·5:3 ਦੀ ਲਾਈ ਜਾਵੇ। ਟਾਈਲਾਂ ਲਾਉਣ ਤੋਂ ਪਹਿਲਾਂ ਹੇਠਾਂ ਬੇਸ ਕੋਰਸ 1:4:8 ਸੀਮਿੰਟ ਕੰਕਰੀਟ ਦਾ 4 ਇੰਚ ਮੋਟਾ ਪਾਇਆ ਜਾਵੇ।

24. ਖਿੜਕੀਆਂ ਦੀ ਫਿਕਸਿੰਗ

ਖਿੜਕੀਆਂ ਫਿਕਸ ਸਮੇਂ ਇਕ ਕਮਰੇ ਦੀ 12.50mm ਪਲਸਤਰ ਦਾ ਹੱਕ ਰੱਖਕੇ ਕੰਧ ਦੇ ਅੰਦਰਵਾਰ ਲਗਾਈਆਂ ਜਾਣ ਤਾਂ ਜੋ ਖਿੜਕੀ ਖੁਲਣ ਸਮੇਂ ਬੱਚਿਆਂ ਦੇ ਸਿਰ ਵਿੱਚ ਨਾਂ ਲੱਗੇ ਅਤੇ ਕਮਰੇ ਦੀ ਜਗ੍ਹਾ ਵੱਧ ਨਾਂ ਘੇਰੇ।

24. ਸੀਲਿੰਗ ਫੈਨ

ਐਡੀਸ਼ਨਲ ਕਲਾਸਰੂਮ ਵਿੱਚ 4 ਨੰਬਰ ਇੰਚ, ਆਈ.ਐਸ.ਆਈ ਕੰਪਨੀ ਦੇ ਸੀਲਿੰਗ ਫੈਨ ਲਾਏ ਜਾਣ। ਦੇਸੀ/ ਲੋਕਲ ਮੇਡ ਪੱਖੇ ਲਗਾਉਣ ਦਾ ਇਜ਼ਾਜਤ ਨਹੀਂ ਹੈ।

ਨੋਟ:

ਨੋਟ:

(ੳ) ਨਵੇਂ ਕਮਰਿਆਂ ਦੀ ਉਸਾਰੀ ਸਮੇਂ ਸਕੂਲ ਵਿੱਚ ਮੌਜੂਦਾ ਇਮਾਰਤ ਦੀ ਸਮਿਟਰੀ ਨੂੰ ਧਿਆਨ ਵਿੱਚ ਰਖਿਆ ਜਾਵੇ ਜੇਕਰ ਪਮਾਇਸ਼ਾ ਵਿੱਚ ਮਮੂਲੀ ਵਾਧਾ ਘਾਟਾ ਲੋੜ ਮੁਤਾਬਕ ਕਰਨਾ ਪਵੇ ਤਾਂ ਜਿਲ੍ਹਾਂ ਉਪ ਮੰਡਲ ਇੰਜੀਨੀਅਰ ਸਿਵਲ ਵਰਕਸਸ ਦੀ ਅਗਵਾਈ /ਹਦਾਇਤਾਂ ਅਨੁਸਾਰ ਕੀਤਾ ਜਾ ਸਕਦਾ ਹੈ ਪਰ ਪਲਿੰਥ ਏਰੀਆ ਵਿੱਚ ਬਹੁਤਾ ਅੰਤਰ ਨਹੀ ਆਉਣਾ ਚਾਹੀਦਾ ।ਜੇਕਰ ਗਰਾਊਂਡ ਲੈਵਲ ਤੇ ਉਸਾਰੀ ਲਈ ਲੋੜੀਂਦੀ ਜਗ੍ਹਾਂ ਉਪਲਬਧ ਨਾ ਹੋਵੇ ਤਾਂ ਅਜਿਹੀ ਉਸਾਰੀ ਤੋਂ ਪਹਿਲਾ ਜਿਲ੍ਹਾਂ ਉਪ ਮੰਡਲ ਇੰਜੀਨੀਅਰ ਦੀ ਇਨਸਪੈਕਸ਼ਨ ਕਰਵਾ ਕੇ ਅਗਵਾਈ ਲੈ ਲਈ ਜਾਵੇ ਅਤੇ ਤਕਨੀਕੀ ਜਾਂਚ ਦੇ ਅਧਾਰ ਤੇ ਇਹ ਉਸਾਰੀ ਪਹਿਲੀ ਮੰਜਿਲ ਤੇ ਵੀ ਕੀਤੀ ਜਾ ਸਕਦੀ ਹੈ

ਵਧੀਕ ਸਟੇਟ ਪ੍ਰਾਜੈਕਟ ਡਾਇਰੈਕਟਰ
ਸਰਵ ਸਿੱਖਿਆ ਅਭਿਆਨ ਅਥਾਰਟੀ
ਪੰਜਾਬ।

(ADDITIONAL CLASS ROOM)

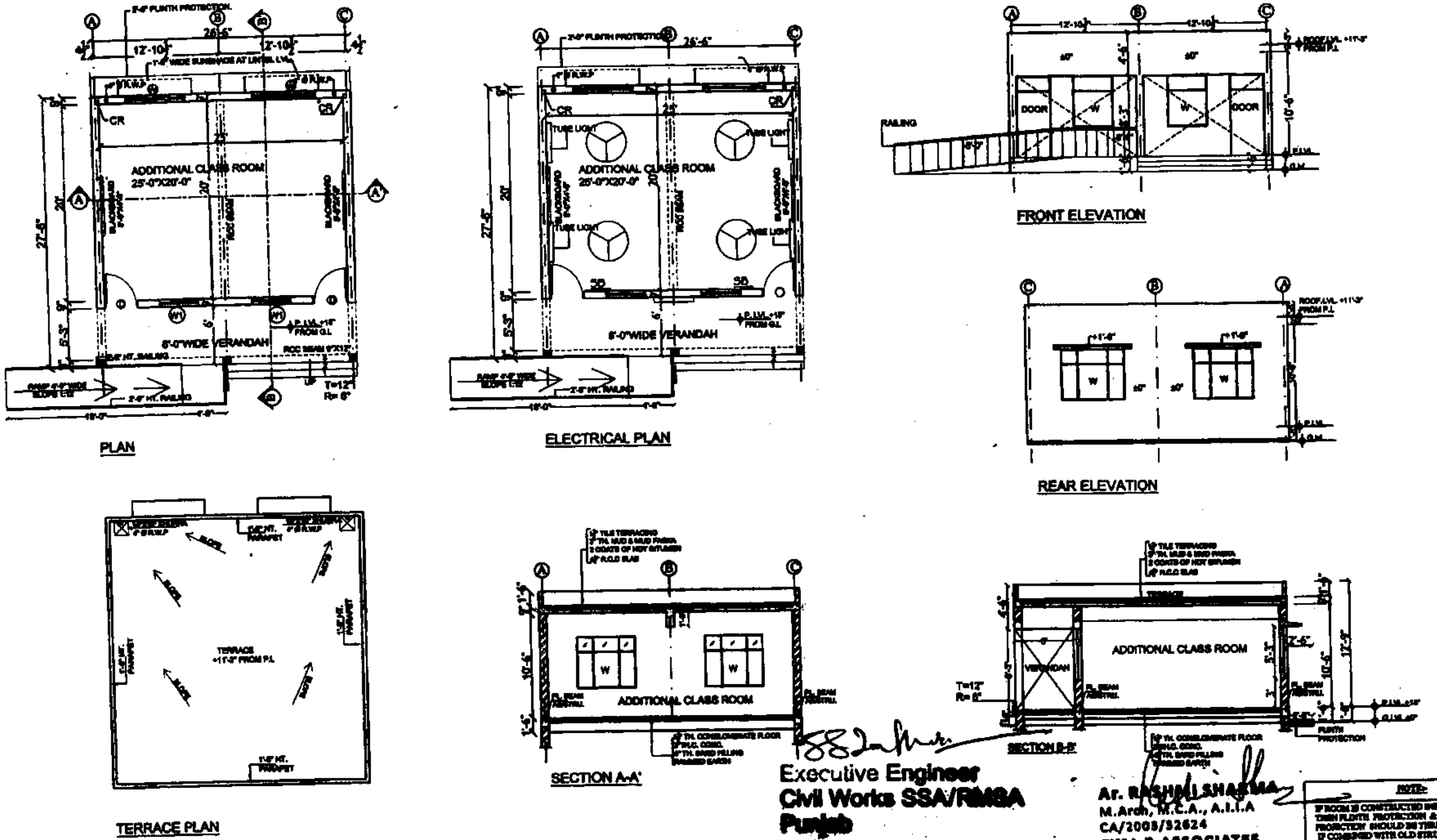

Executive Engineer
Civil Works SSA/RMSA
Punjab

Ar. Rashmi Sharma
M.Arch, M.C.A., A.I.I.A
CA/2003/32624
SYAL & ASSOCIATES

NOTE:
IF ROOM IS CONSTRUCTED INDIVIDUAL THEN PLINTH PROTECTION & ROOF PROJECTION SHOULD BE THREE SIDE, BUT IF COMBINED WITH OLD STRUCTURE THEN PLINTH PROTECTION & ROOF PROJECTION PROVIDED AS/ SITE.

LEGEND		
SYMBOL	NAME	
	CEILING FAN	
	TUBE LIGHT	+8'-0"
	SWITCH BOARD	+4'-0"
	SWITCH SOCKET	+4'-0"

CONSULTANTS:
SYAL & ASSOCIATES
F-91, PHASE VII,
INDUSTRIAL AREA,
MOHALI(Pb) PH 0172-2236219

CLIENT:
SSAA
PROJECT:

ARCHITECTURE
ADDITIONAL CLASS ROOM
ENGINEER : Dr. I.C. Syal.
ARCHITECT : Rashmi Sharma

SIGNATURE & STAMP:
REVISION:

DRAWN BY:	HARPREET
SCALE :	N.T.S
DATE :	05-02-2014
DRG. NO. :	A1

THIS DRAWING IS THE PROPERTY OF SYAL & ASSOCIATES, NO PART OF THIS SHALL BE USED, COPIED OR REPRODUCED WITHOUT THEIR WRITTEN PERMISSION.

(ADDITIONAL CLASS ROOM)

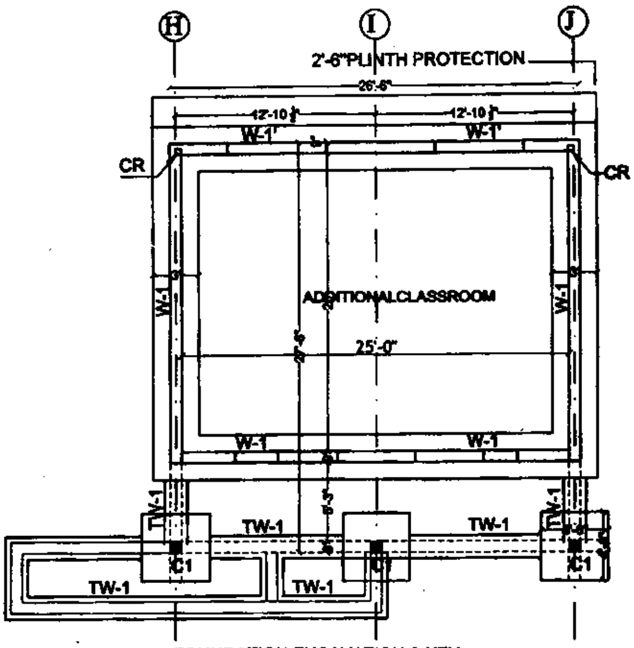

FOUNDATION EXCAVATION & KEY PLAN (ADDITIONAL CLASS ROOM)

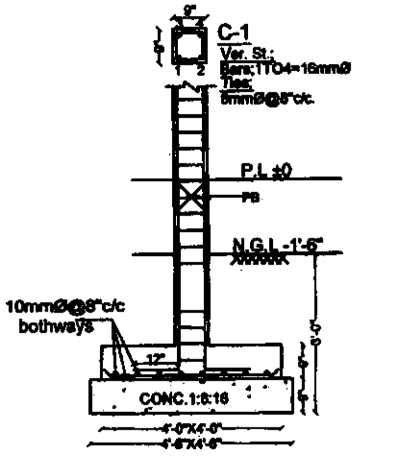

C-1(COLUMN)

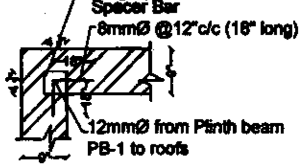

CORNER REINF.(CR)

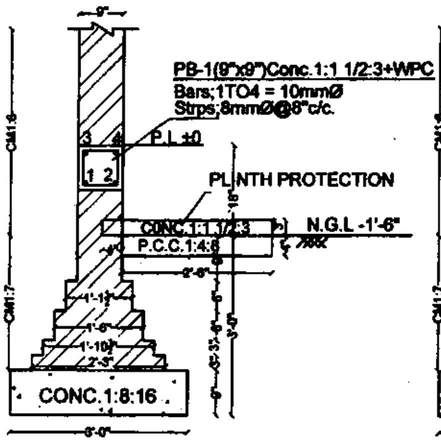

W-1'(9"thk. wall)

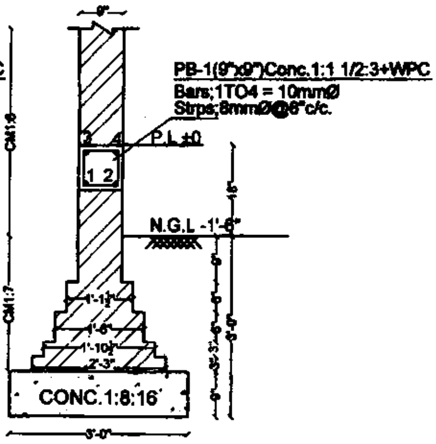

W-1(9"thk. wall)

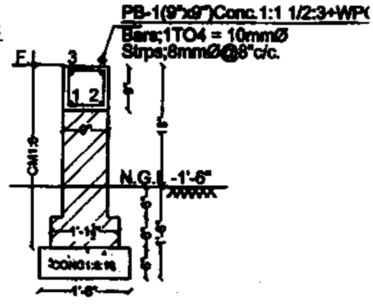

TW-1(TOE WALL)

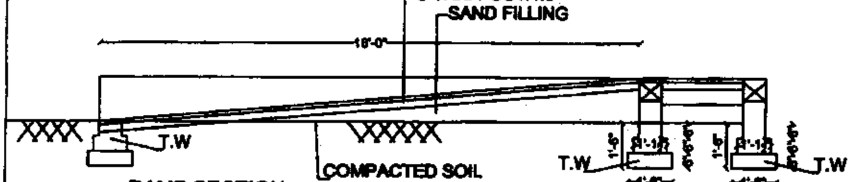

RAMP SECTION

NOTE: IF ROOM IS CONSTRUCTED INDIVIDUAL THEN PLINTH PROTECTION & ROOF PROJECTION SHOULD BE THREE SIDE BUT IF COMBINED WITH OLD STRUCTURE THEN PLINTH PROTECTION & ROOF PROJECTION PROVIDED AS/ SITE.	CONSULTANTS: SYAL & ASSOCIATES (Chartered Engineers, Architects, Surveyors & Land Planners) F-91 , PHASE VII, INDUSTRIAL AREA, MOHALI(PB) PH 0172-2236219	CLIENT: SSAA PROJECT: ADDITIONAL CLASS ROOM	STRUCTURE FOUNDATION EXCAVATION & KEY PLAN W-1 , W-1', TW-1 , W-2 , C-1,SEC.RAMP REVISION :	SIGNATURE & STAMP: ENGINEER : Dr. I.C . Syal. ARCHITECT : Rashmi Sharma	DRAWN BY: HARPREET SCALE : N.T.S DATE : 3-02-2014 DRG. NO. : ST/01/A1 THIS DRAWING IS THE PROPERTY OF SYAL & ASSOCIATES, NO PART OF THIS SHALL BE USED, COPIED OR REPRODUCED WITHOUT THEIR WRITTEN PERMISSION.

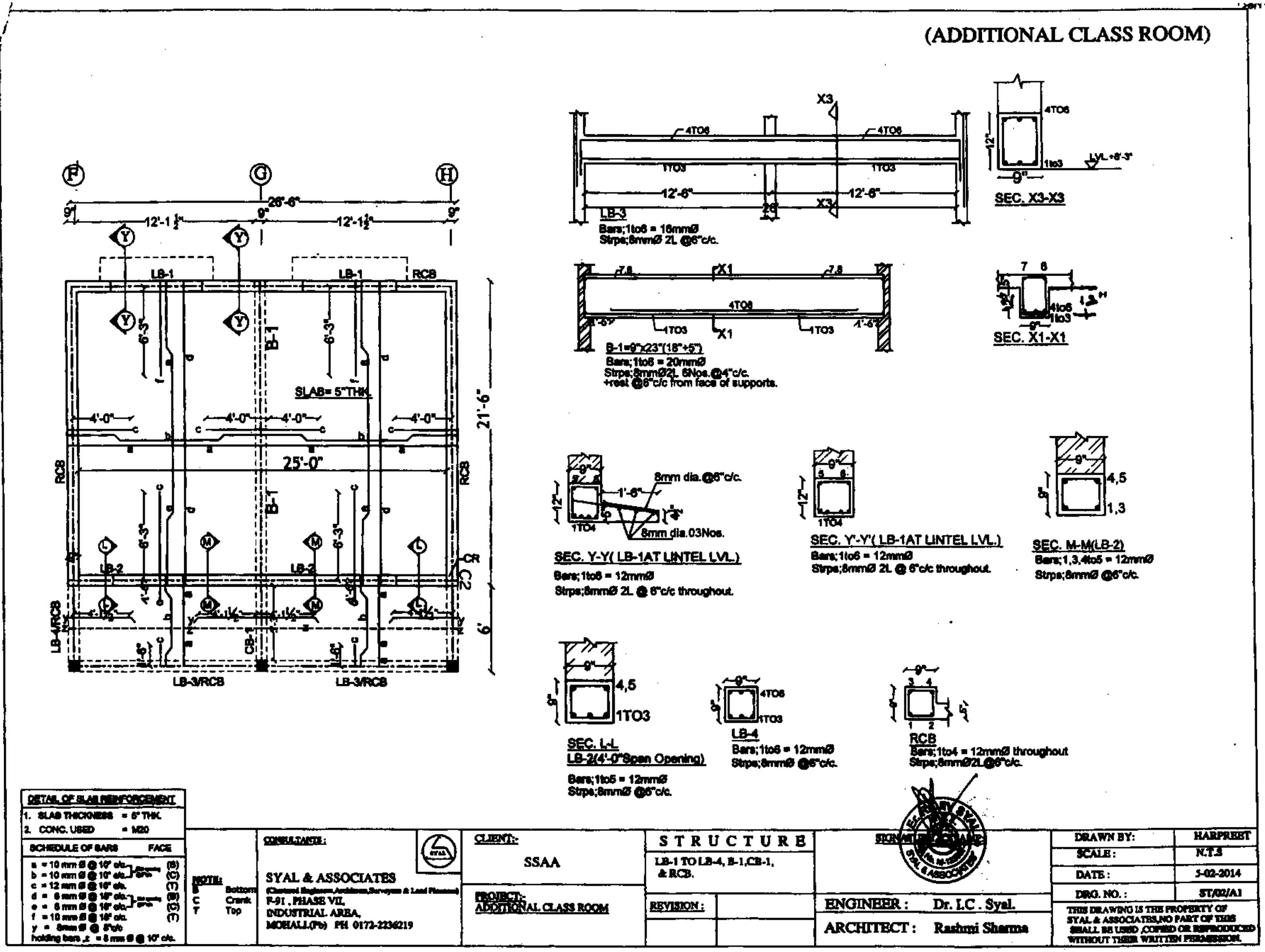
(ADDITIONAL CLASS ROOM)
SLAB= 5"THK.
25'-0"
21'-6"
26'-6"
12'-1½"
LB-1
LB-2
B-1
CB-1
RCB
LB-3/RCB
LB-4/RCB
LB-3
Bars;1to6 = 16mmØ
Stirps;8mmØ 2L @6"c/c.
SEC. X3-X3
B-1=9"x23"(18"+5")
Bars;1to8 = 20mmØ
Stirps;8mmØ2L 6Nos.@4"c/c.
+rest @6"c/c from face of supports.
SEC. X1-X1
SEC. Y-Y(LB-1AT LINTEL LVL.)
Bars;1to6 = 12mmØ
Stirps;8mmØ 2L @ 6"c/c throughout.
8mm dia.@6"c/c.
8mm dia.03Nos.
SEC. Y'-Y'(LB-1AT LINTEL LVL.)
Bars;1to6 = 12mmØ
Stirps;8mmØ 2L @ 6"c/c throughout.
SEC. M-M(LB-2)
Bars;1,3,4to5 = 12mmØ
Stirps;8mmØ @6"c/c.
SEC. L-L
LB-2(4'-0"Span Opening)
Bars;1to5 = 12mmØ
Stirps;8mmØ @6"c/c.
LB-4
Bars;1to6 = 12mmØ
Stirps;8mmØ @6"c/c.
RCB
Bars;1to4 = 12mmØ throughout
Stirps;8mmØ2L@6"c/c.
DETAIL OF SLAB REINFORCEMENT
1. SLAB THICKNESS = 5" THK.
2. CONC. USED = M20
SCHEDULE OF BARS
FACE
NOTE:
B Bottom
C Crank
T Top
CONSULTANTS :
SYAL & ASSOCIATES
F-91, PHASE VII,
INDUSTRIAL AREA,
MOHALI(Pb) PH 0172-2236219
CLIENT:
SSAA
PROJECT:
ADDITIONAL CLASS ROOM
STRUCTURE
LB-1 TO LB-4, B-1,CB-1,
& RCB.
REVISION :
ENGINEER : Dr. I.C. Syal.
ARCHITECT : Rashmi Sharma
DRAWN BY: HARPREET
SCALE : N.T.S
DATE : 5-02-2014
DRG. NO. : ST/02/A1
THIS DRAWING IS THE PROPERTY OF SYAL & ASSOCIATES,NO PART OF THIS SHALL BE USED ,COPIED OR REPRODUCED WITHOUT THEIR WRITTEN PERMISSION.